Tempura Quadra, 09.05.2017

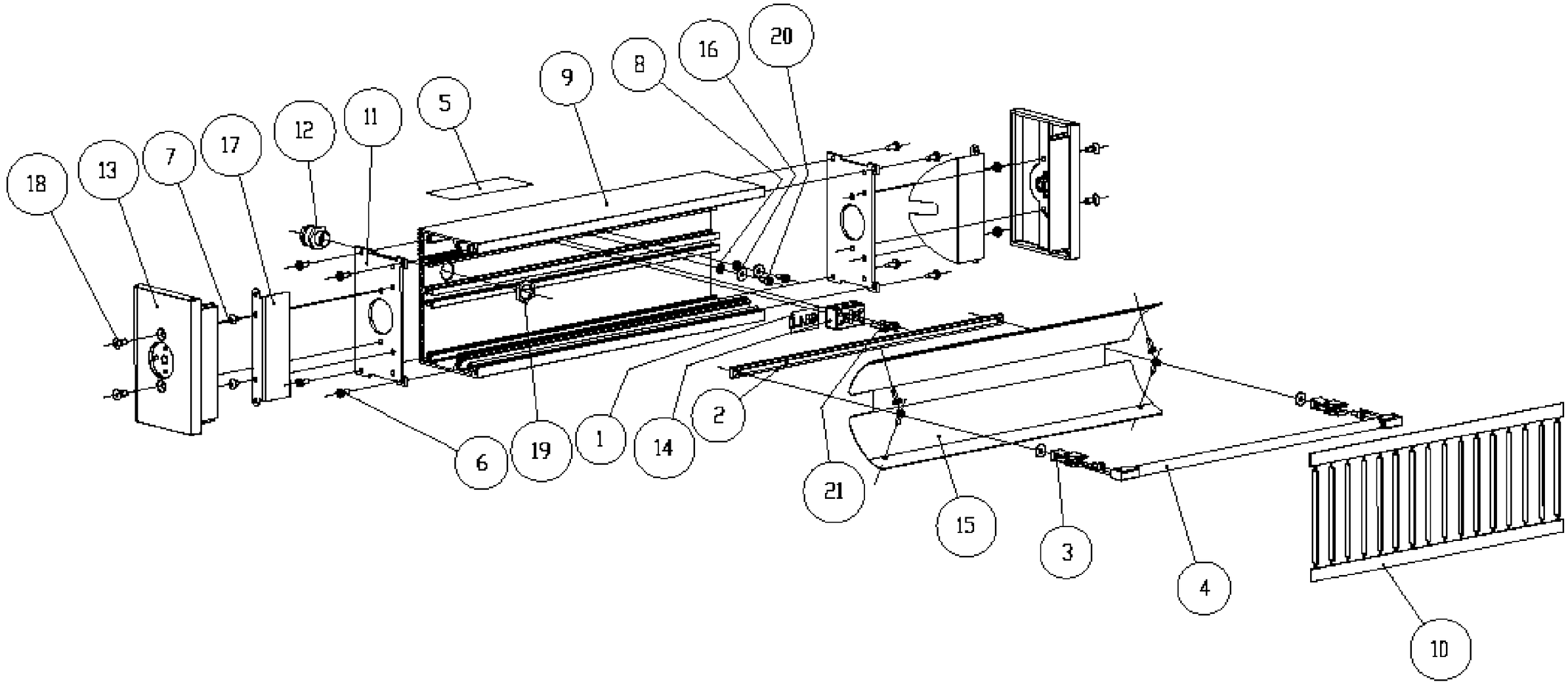

Markisen
Terrassendächer
Glasoasen®

Zonneschermen
Terrasoverkappingen
Glasoases

Awnings
Patio roofs
Glasoasen®

Stores
Toits de terrasse
Oasis de verre

weinor

Tempura Quadra, 09.05.2017

Pos.	Artikelliste (D)
1	Aufkleber Klemmbelegung
2	Befestigungsschlitten 340 T-Form
3	Clip SK15 H40
4	Dr. Fischer Garneta 2601IZ
5	Etikett 100x40 mm PET
6	Flach-Blechschraube mit Innensechsrund 4,2x13
7	Flachkopfschraube mit Innensechskant ohne Flansch M5x5
8	Fächerscheibe A-4,3
9	Gehäuseprofil
10	Gitter
11	Innenkopfplatte
12	Kabelverschraubung
13	Kopfplatte außen
14	Porzellanklemme
15	Reflektor
16	Scheibe 4
17	Seitenreflektor
18	Senkschraube mit Innensechskant M5x12
19	Sicherungsmutter M16 Schlüsselweite 20x3
20	Zylinderschraube mit Innensechskant M4x10
21	Zylinderschraube mit Innensechskant M4x16

Pos.	Artikellijst (NL)
1	Sticker bezetting kroonsteen
2	Bevestigingsslede 340 T-vorm
3	Clip SK15 H40
4	Dr. Fischer Garneta 2601IZ
5	Etiket 100x40 mm PET
6	Plaatschroef met afgeplatte kop binnenzesrond 4,2x13
7	Schroef met afgeplatte kop met binnenzeskant zonder flens M5x5
8	Tandveerring A-4,3
9	Behuizingsprofiel
10	Traliewerk
11	Binnenkopplaat
12	Kabelschroefkoppeling
13	Kopplaat buiten
14	Kroonsteen porselein
15	Reflector
16	Ring 4
17	Zijreflector
18	Schroef met verzonken kop met binnenzeskant M5x12
19	Borgmoer M16 sleutelwijdte 20x3
20	Cilinderschroef met binnenzeskant M4x10
21	Cilinderschroef met binnenzeskant M4x16

Pos.	List of articles (GB)
1	Terminal allocation sticker
2	340 T-shaped fixing slider
3	SK15 H40 clip
4	Dr. Fischer Garneta 2601IZ
5	100 x 40 mm PET label
6	4.2 x 13 hexalobular flat self-tapping screw
7	M5 x 5 hexagon flat head bolt without flange
8	A-4.3 tooth lock washer
9	Housing profile
10	Safety guard
11	Interior headplate
12	Cable connection
13	Exterior headplate
14	Porcelain terminal block
15	Reflector
16	Size 4 washer
17	Side reflector
18	M5 x 12 countersunk hex head screw
19	20 x 3 M16 wrench size locking nut
20	M4 x 10 hexagon socket head cap screw
21	M4 x 16 hexagon socket head cap screw

Pos.	Liste d'articles (F)
1	Autocollant Connexions
2	Coulisseau de fixation 340, forme en T
3	Clip SK15 H40
4	Dr. Fischer Garneta 2601IZ
5	Étiquette 100x40 mm PET
6	Vis à tôle plate à six pans creux 4,2x13
7	Vis à tête plate à six pans creux sans bride M5x5
8	Rondelle éventail A-4,3
9	Profil de boîtier
10	Grille
11	Tôle de recouvrement intérieure
12	Presse-étoupe
13	Tôle de recouvrement extérieure
14	Borne en porcelaine
15	Réflecteur
16	Plaquette 4
17	Réflecteur latéral
18	Vis à tête conique à six pans creux M5x12
19	Écrou de blocage M16, ouverture de clé 20x3
20	Vis à tête cylindrique à six pans creux M4x10
21	Vis à tête cylindrique à six pans creux M4x16